AQUATEL

COMPTEURS EAU - ENERGIE THERMIQUE - GAZ



RTK-HYX

COMPTEUR D'EAU FROIDE VOLUMETRIQUE A PISTON ROTATIF

LE RTK-HYX est un compteur volumétrique à piston rotatif, transmission magnétique, corps en composite avec filetage renforcé.

Capable de détecter les plus faibles débits (inférieurs à 2L/h), le RTK-HYX est le compteur idéal pour la facturation

M-Bus wireless OMS® | Supercom | LoRa™ | PULSE | M-Bus

Avantages et Caractéristiques :

- Prêt pour l'intégration dans n'importe quel système AMR
- Groupe acoustique de bruit I selon EN ISO 3822 -1 : 1999
- Disponible en DN15 (Q3 2,5m3/h) et DN20 (Q3 4m3/h)
- Totalisateur 8 chiffres, orientable à 360°
- Disponible avec les capsules interchangeables Modularis suivantes :
  · Radio Wireless-Mbus (O.M.S.)
  · Radio LoRaWAN
  · Radio Sontex Supercom
  · MBUS
  · Impulsions
- Installation toutes positions sans aucune longueur droite à respecter.
- Prestation métrologique en conformité avec les normes :
  • C.E.E. : EN 14154
  • M.I.D. : 2004/22/EC (MI-001)

CARACTERISTIQUES TECHNIQUES				
Diamètre nominal	**Dn**	**mm**	**15**	**20**
Débit nominal	**Qn**	**m³/h**	**1,5**	**2,5**
Filetage	G	pouce	3/4"	1"
Température	T	°c	50°c	
Débit permanent	Q_3	m³/h	2,5	4
Débit maximum	Q_4	m³/h	3,2	5
Débit de transition	Q_2	l/h	10	16
Débit minimum	Q_1	l/h	6,2	10
Débit de démarrage	Q_d	l/h	2	2
Ratio	Q_3/Q_1	-	160	160
Maximum affiché	-	-	99999	99999
Débit Q' à 1 bar de perte de charge	Q'	l/h	5100	6400
Pression maximum	Pmax	bar	16	16
Position de fonctionnement	-	-	H/V	H/V
Capsules de communications	-	-	Radio W-Mbus ou LoRaWAN 868Mhz (OMS)	
			Radio Supercom 433MhZ	
			Mbus (selon EN1434)	
			Impulsion (1 - 10 ou 100 litres)	
Dimensions	L-longueur	mm	110 ou 165	105 ou 190
	H-hauteur	mm	143	143
Poids	Pds	kg	0,500	0,600

Encombrement

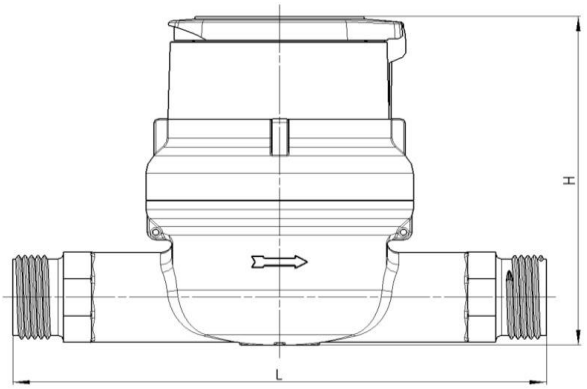

Diagramme de perte de charge

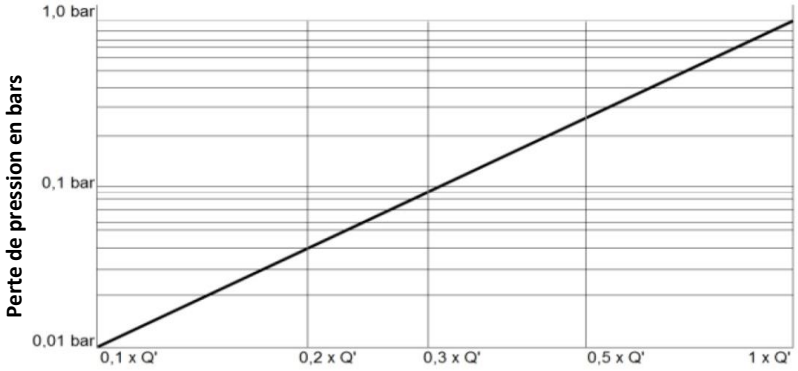

Courbe métrologique

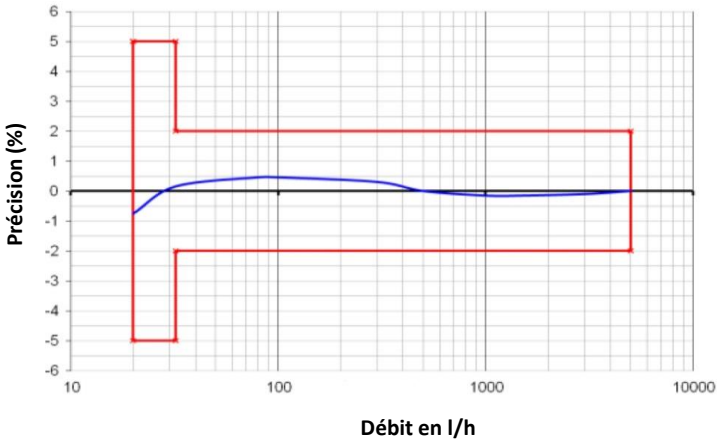

AQUATEL

COMPTEURS EAU - ENERGIE THERMIQUE - GAZ

France : **Tel +33 (0)3 20 06 75 00** aquatel@aquatel.fr

Belgique : **Tel +32 (0)87 34 08 30** aquatel@aquatel.be