AQUATEL

COMPTEURS EAU - ENERGIE THERMIQUE - GAZ

MVM



COMPTEUR VOLUMÉTRIQUE À PISTON ROTATIF

MVM est le compteur d'eau qui, dans le domaine des applications utility, garantit dans le temps le maximum de précision et de fiabilité dans toutes les conditions d'installation. Le débit de démarrage extrêmement bas et le large champ de mesure permettent la comptabilisation de la totalité des consommations, en facilitant l'identification d'éventuelles fuites. Le tout grâce à la combinaison entre la technologie à piston rotatif et le totalisateur innovant en verre-métal IP68. Robuste, durable, adapté aux environnements et aux types d'installation les plus difficiles. Il peut être équipé avec les technologies de transmission des données à distance les plus modernes.

MVM

CARACTERISTIQUES

- Volumétrique à piston rotatif pour eau froide
- Idéal pour le secteur utility et les installations à l'extérieur
- Certifié MID : R max. 800
- DN : 15÷40
- Disponibilité de certifications sanitaires pour différents pays
- Installable dans toutes les positions tout en maintenant les caractéristiques métrologiques
- Haute protection contre les champs magnétiques extérieurs
- Totalisateur étanche (verre–métal IP68) qui élimine totalement le risque de formation de condensation
- Cadran orientable à 360°
- Peut être équipé avec module de communication radio ou filaire
- Prééquipement pour émetteur d'impulsions statique (DN 15÷32) 1P=1L, (DN40) 1P=10L



COURBE TYPIQUE D'ERREUR

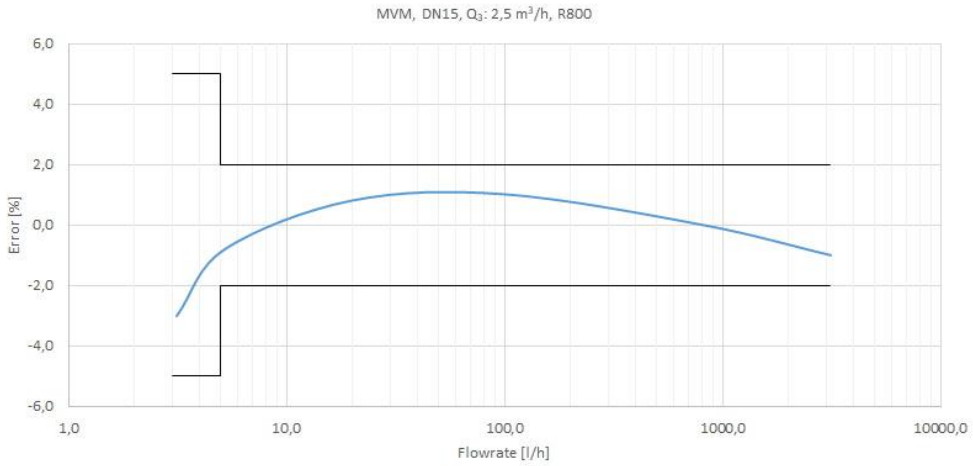

PERTE DE CHARGE

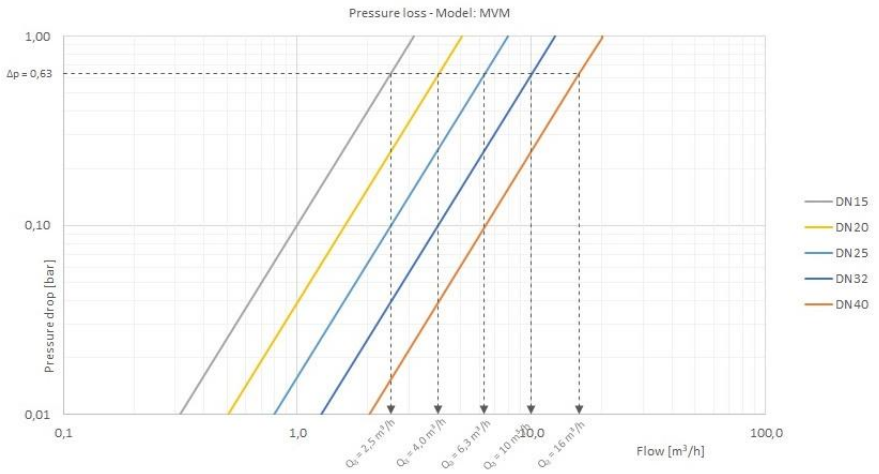

PERFORMANCES MÉTROLOGIQUES

Diamètre	mm	15	20	25	32	40
	pouces	½	¾	1	1 ¼	1 ½

Module B nr.		TCM 142/10-4742				
Module D nr.		0119-SJ-A010-08				
Q_3/Q_1 = R **Selon la position d'installation**		Tout ≤ 800				Tout ≤ 500
Classe métrologique MID *						
Q_3	**m³/h**	2,5	4	6,3	10	16
Q_4	**m³/h**	3,13	5	7,88	12,50	20
R				**400**		
Q_1	**l/h**	6,25	10	15,75	25	40
Q_2	**l/h**	10	16	25,20	40	64

* D'autres valeurs sont disponibles sur demande.

CARACTERISTIQUES TECHNIQUES

Erreur maximum admise entre Q_1 et Q_2 (exclu)		+/- 5%				
Erreur maximum adminse entre Q_2 (inclus) et Q_4		+/- 2% avec température de l'eau ≤ 30°C +/- 3% avec température de l'eau > 30°C				
Classe de température		T30,T50				
Classe de sensibilité aux conditions d'installation		U0 – D0				
Débit de démarrage	**l/h**	0,5	1	2,5	4,5	7
Perte de charge		ΔP63				
Pression de service	**bar**	16				
Lecture maximum	**m³**	99.999		999.999		9.999.999
Lecture minimum	**l**	0,02				0,2
Poids indicatif	**kg**	0,875	1,230	3,019	4,650	6,480

CARACTERISTIQUES DIMENSIONNELLES

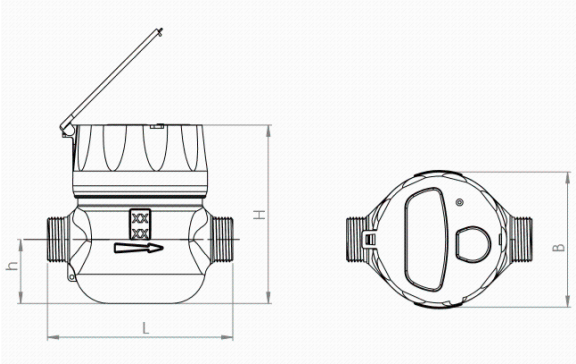

Diamètre	**mm**	15	20	25	32	40
	pouces	½	¾	1	1 ¼	1 ½

Filetage	**pouces**	G ¾ B	1 B	G 1 ¼ B	G 1 ½ B	G 2 B
L	**mm**	110/130/145/ 165/170	105/130/165/190	260	260	300
H	**mm**	108	118	132	162	176
h	**mm**	38	45	63	75	88
B	**mm**	80	90	129	150	172

MODULES DE COMMUNICATION



ARROW^{EVO} 868 M-Bus wireless OMS®



FLOWPULSE



ARROW^{WAN2} M-Bus wireless OMS® LoRaWAN



ARROW^{WAN} NB–IoT NB-IoT

AQUATEL

COMPTEURS EAU - ENERGIE THERMIQUE - GAZ

France : **Tel +33(0)3 20 06 75 00** **aquatel@aquatel.fr**
Belgique **Tel +32(0)87 34 08 30** **aquatel@aquatel.be**