AQUATEL

COMPTEURS EAU - ENERGIE THERMIQUE - GAZ



MJW

MJWi

COMPTEUR D'EAU CHAUDE JETS MULTIPLES A CADRAN SEC

Compteur de vitesse jets multiples à transmission magnétique.
Lecture directe sur 6 rouleaux.

Dans sa version MJWi, le compteur peut être équipé d'un émetteur d'impulsions.

Avantages et Caractéristiques :

- Pilotage de pompe doseuse grâce à de multiples possiblités de valeurs d'impulsions
- Existe en version Bi-impulsions (émetteur 3 fils delivrant deux fois la même valeur d'impulsion).
- Entraînement du dispositif indicateur par transmission magnétique
- Prestation métrologique en conformité avec les normes :
  - C.E.E. : EN 14154
  - M.I.D. : 2004/22/EC (MI-001)
- Le compteur peut être placé sur une conduite verticale (prestations métrologique R40 / Classe A)
- Disponible en version recouvert PTFE pour une utilisation avec de l'eau déminéralisée / osmosée.

CARACTERISTIQUES TECHNIQUES								
Diamètre nominal	**Dn**	**mm**	**15**	**20**	**25**	**32**	**40**	**50**
Débit nominal	**Qn**	**m³/h**	**1,5**	**2,5**	**3,5**	**5**	**10**	**15**
Température	**T**	**°c**	**90°**					
Débit permanent	Q_3	m³/h	2,5	4	6,3	10	16	25
Débit maximum	Q_4	m³/h	3,125	5	7,87	12,5	20	31,25
Débit de transition	Q_2	l/h	50	80	126	200	320	500
Débit minimum	Q_1	l/h	31,25	50	78,75	125	200	312,5
Débit de démarrage	Q_d	l/h	8	10	19	19	40	40
Ratio	Q_3/Q_1	-	80	80	80	80	80	80
Maximum affiché	-	-	99999	99999	99999	99999	99999	99999
Pression maximum	Pmax	bar	16	16	16	16	16	16
Position de fonctionnement	-	-	H/V	H/V	H/V	H/V	H/V	H/V
Valeurs impulsions possibles	i	L /imp	0,25 - 0,5 - 1 2,5 - 5 -10 25 - 50 -100 250 - 500 - 100					
Caractéristiques de l'émetteur	-	-	Tension max : 24 V Intensité max : 0,2 A Longueur câble : 2 M Reed normalement ouvert					
Dimensions	A - longueur	mm	165	190	260	260	300	300
	B - largeur	mm	96	96	100	100	136	136
	C - hauteur capot ouvert	mm	185	185	200	200	210	220
	D - hauteur capot fermé	mm	130	130	145	145	155	165
	E - Hauteur du filetage	mm	35	35	40	40	60	70
Poids	Pds	kg	1,500	1,550	2,750	2,800	5,100	7,400

Encombrement

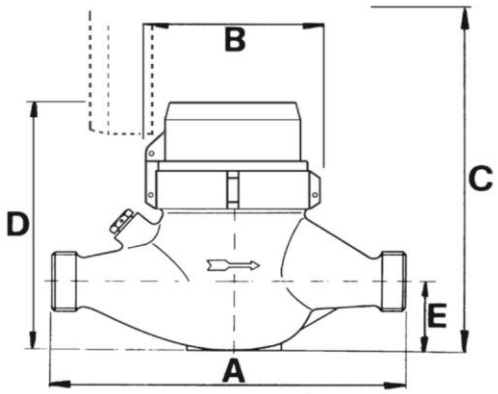

Diagramme de perte de charge

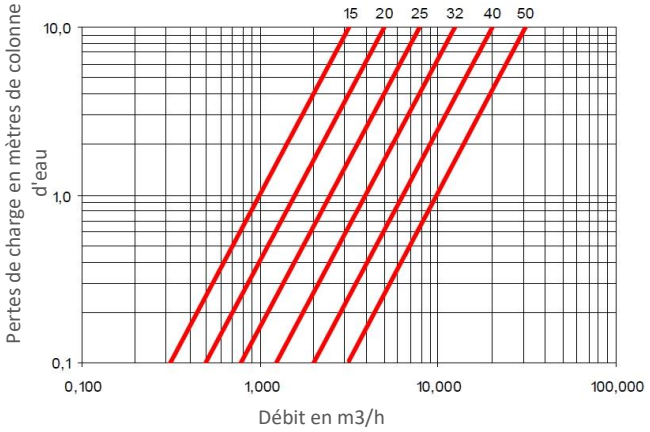

MJ2LFCi avec émetteur Bi-Impulsion
(1 émetteur 3 fils délivrant 2 fois la même valeur)

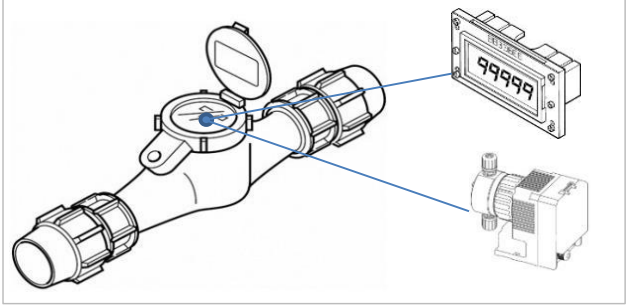

Rérérences émetteurs de remplacement :

EI : Emetteur 2 fils



EIBI : Emetteur 3 fils



Fil bleu = neutre commun
Fil noir = impulsion
Fil rouge = impulsion

Courbe métrologique

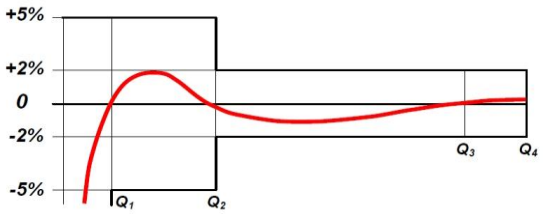

AQUATEL
COMPTEURS EAU - ENERGIE THERMIQUE - GAZ

France : **Tel +33 (0)3 20 06 75 00** aquatel@aquatel.fr
Belgique : **Tel +32 (0)87 34 08 30** aquatel@aquatel.be